記号	訂　正　事　項	日付	訂正者	関連規格部品	個数

参考図

仕様内容により、形状・寸法は変更になります。

この図面は、L=3518の場合です。

装置重量は約200kg

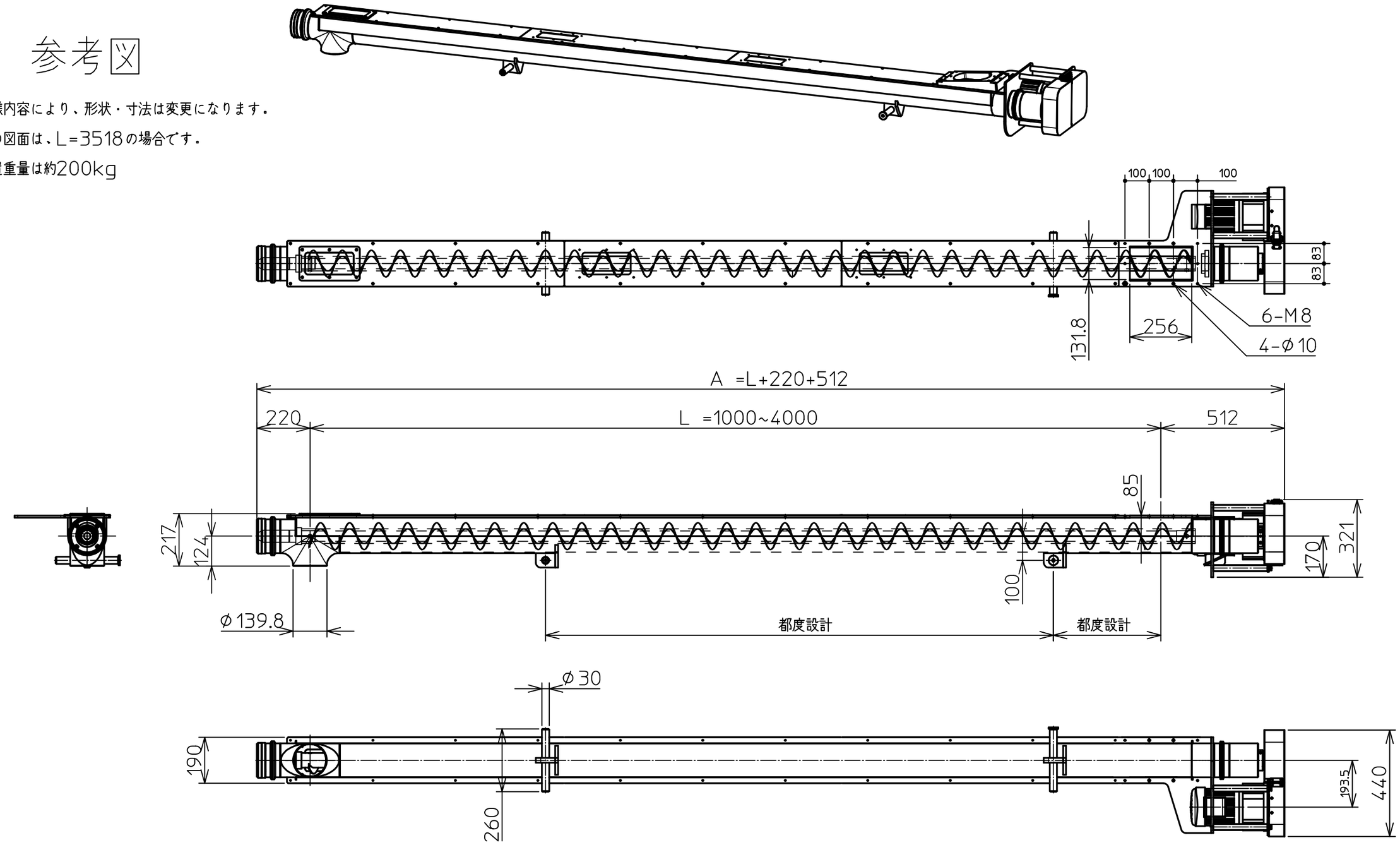

部番	部品名	規格，材質，寸法	数量	メーカー	摘要

部品番号	製作数/台	処理	基準寸法区分と許容差	ファイル名	
製図	承認	日付 2012.06.01	3~6 ±0.05 6~30 ±0.1 30~120 ±0.15 120~400 ±0.2 400~1000 ±0.3 1000~2000 ±0.5	尺度 1:16	型式名／図名 USFC_スクリューフィーダーコンベアー 参考図
株式会社セイワ技研				三角法	図番