訂正記号	訂正事項	日付	訂正者

関連規格部品	個数

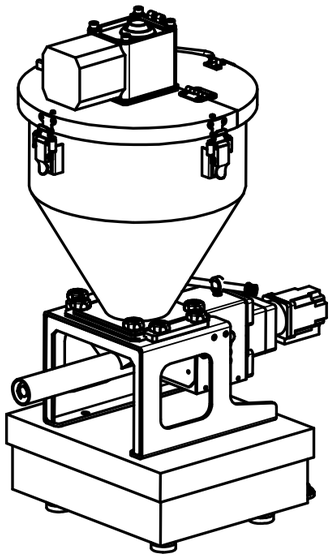

一般2
縮尺 1:7

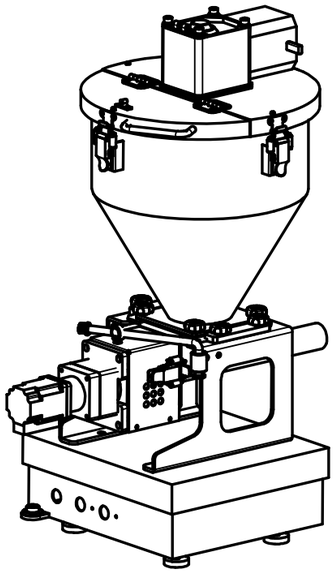

一般1
縮尺 1:7

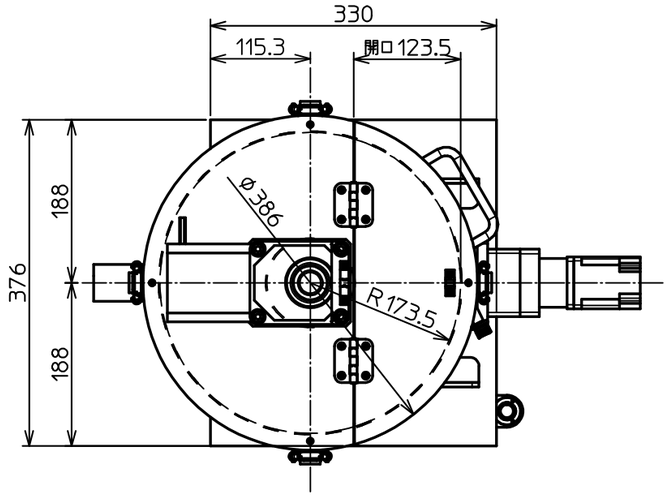

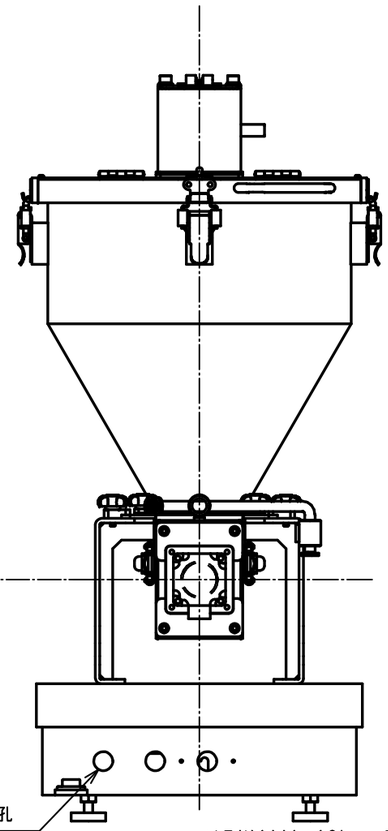

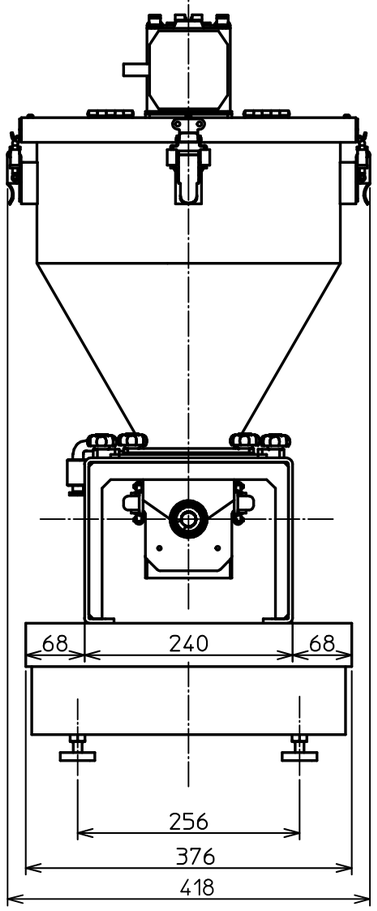

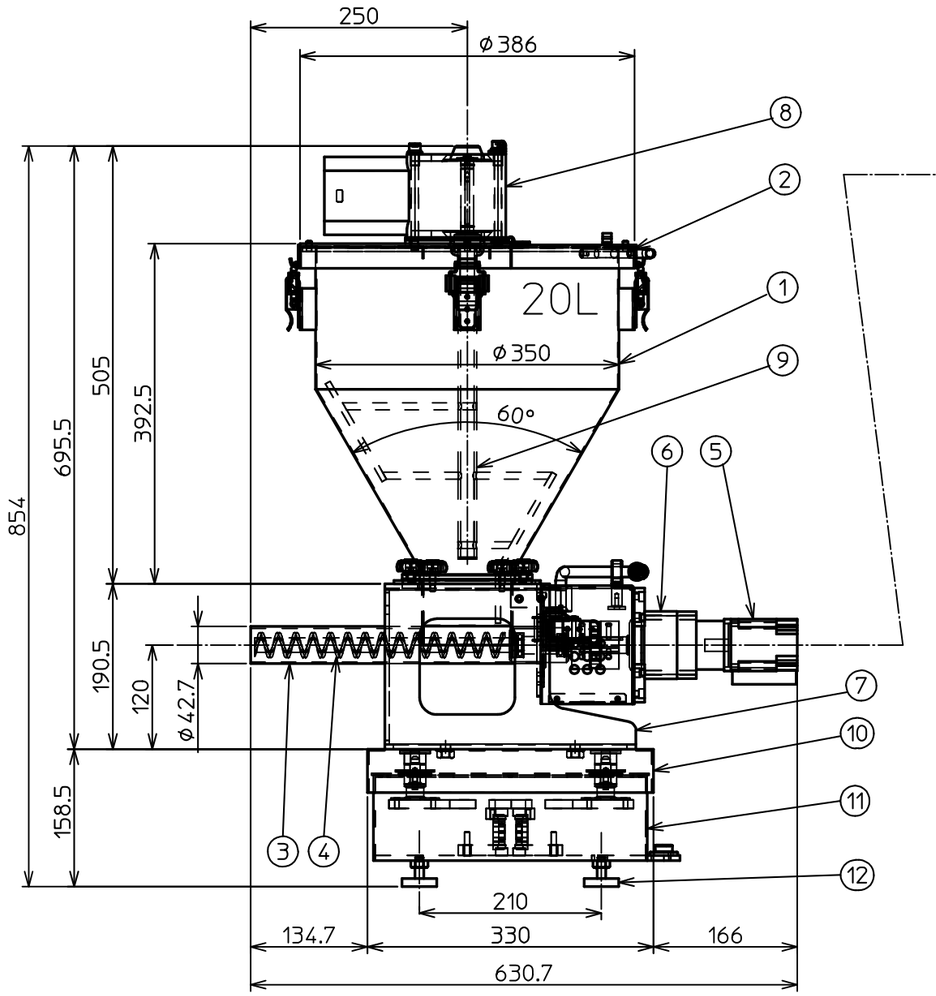

計量値MAXは60kg_最小表示1g
ただし、秤精度は通常組合わせ誤差
フルスケールの0.02%(FS60kgなので 12g)
その他DLCの特性はメーカーの仕様による
そのほか、精度は原料にもよる。

部番	部品名	規格,材質,寸法	数量	メーカー	摘要
-12	アジャスター	ネジSS	4		
-11	秤本体	60kgDLCX1 外装SUS304 2B	1		
-10	載せ台	SUS304 2B材	1		
-9	ブリッジ防止羽根	SUS304	1		
-8	ブリッジ防止用ギヤードモーター	200V 3相 90W 1/240	1		
-7	本体	SUS304 2B	1		
-6	スクリュー用ギヤーヘッド	1/35	1		
-5	スクリュー用モーター	ACサーボ 200W	1		
-4	スクリュー	SUS304 φ42.7	1		
-3	スクリューフィーダー	SUS304 内面ミガキ φ42.7用	1		
-2	ホッパー蓋	SUS304 内面ミガキ#400 取手付	1		
-1	ホッパー	SUS304 内面ミガキ#400 20L	1		

製品番号	製作数/台	処理	基準寸法区分と許容差		ファイル名
00			3~6	±0.05	
製図	承認	日付	6~30	±0.1	尺度 1:5
		2012.02.23	30~120	±0.15	型式名/図名 スクリュー供給機 SM040-20BFL 全体図_φ42.7_ロスイン
			120~400	±0.2	
			400~1000	±0.3	三角法
			1000~2000	±0.5	図番 SM040-20BFLB00

株式会社セイワ技研