訂正記号	訂正事項	日付	訂正者

関連規格部品	個数

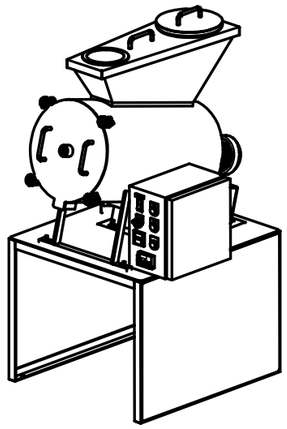

一般1
縮尺 1:15

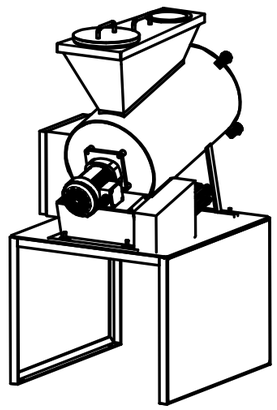

一般2
縮尺 1:15

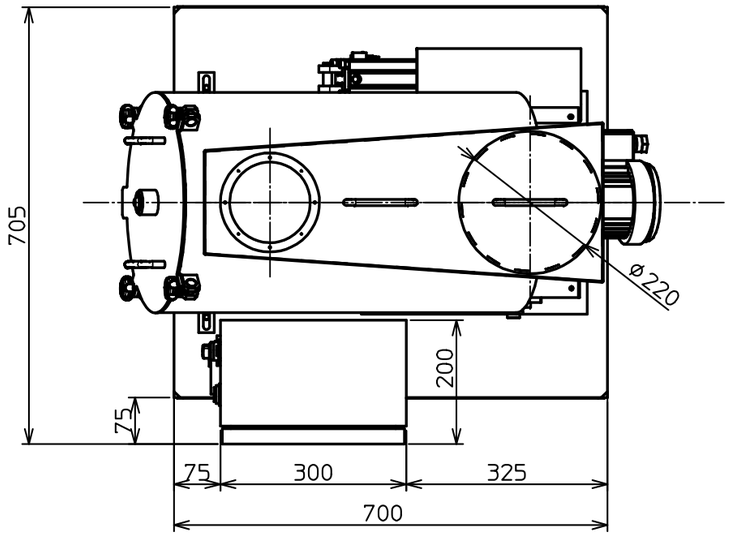

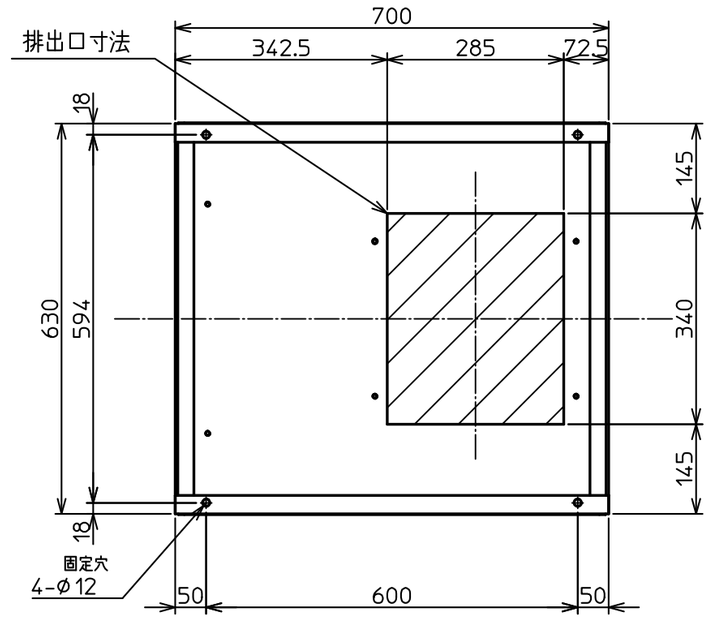

断面図 A-A

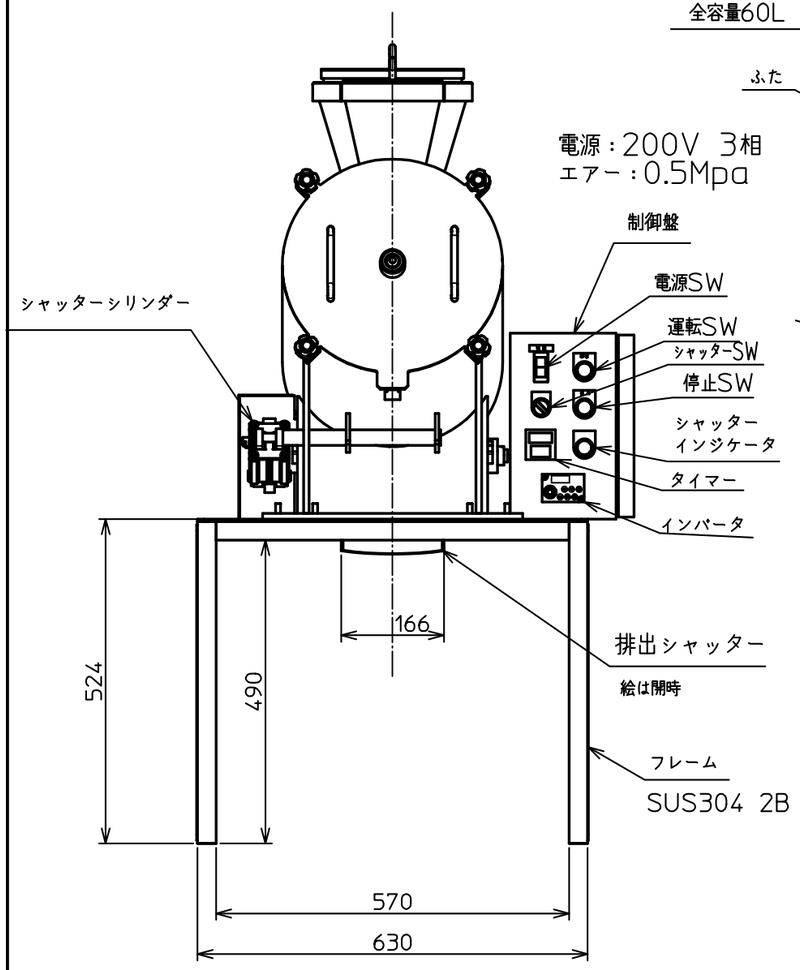

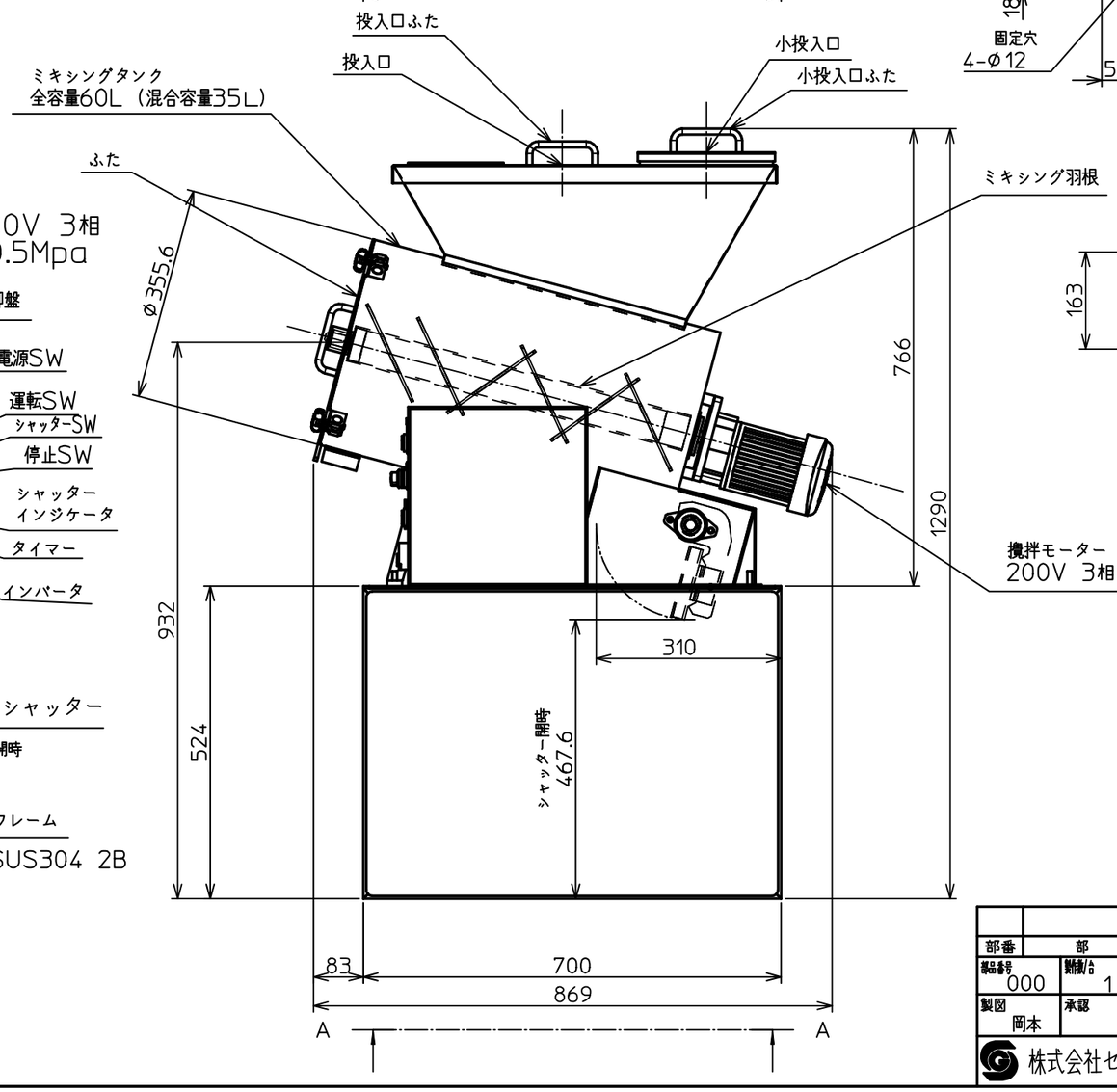

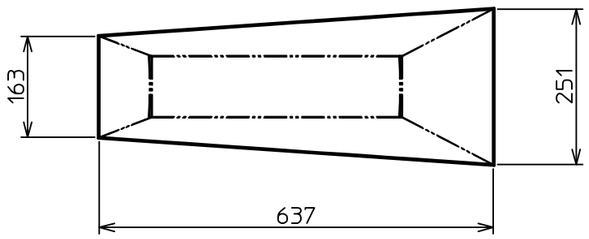

投入口寸法

攪拌モーター
200V 3相 0.4kw 1/30

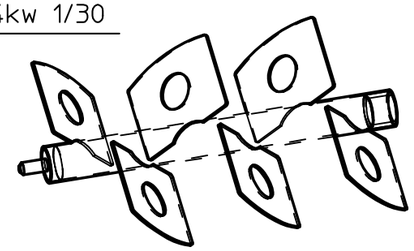

ミキシング羽根形状

部番	部品名	規格，材質，寸法	数量	メーカー	摘要

部品番号 000	製作/台 1	処理	
製図 岡本	承認	日付 2011.08.10	
株式会社セイワ技研			

基準寸法区分と許容差	
3~6	±0.05
6~30	±0.1
30~120	±0.15
120~400	±0.2
400~1000	±0.3
1000~2000	±0.5

ファイル名

尺度 1:7

型式名／図名
MT-60
60L ミキシングタンク一式全体図

三角法

図番
MT60A100